Traduzido do Inglês para o Português - www.onlinedoctranslator.com

WESTIN

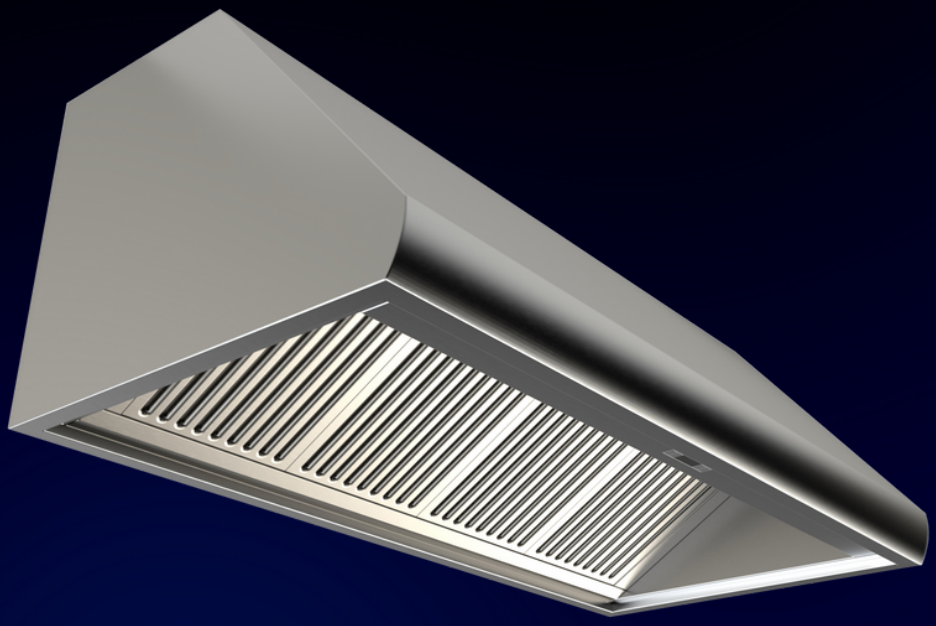

AMERICANO PRÓ

O AMERICAN PRO HOOD TEM PODEROSOS MOTORES INTERNOS DUPLOS, IDEALMENTE ADEQUADOS PARA FOGÕES E PLACAS PROFISSIONAIS. COM ESTILO INDUSTRIAL PARA COMBINAR COM A POTÊNCIA E INCLUINDO UMA GRANDE ÁREA DE RECEPÇÃO E ÁREA DE FILTRO AUMENTADA. DISPONÍVEL EM VÁRIOS TAMANHOS, FOI PROJETADO PARA COMBINAR PERFEITAMENTE COM A LARGURA DA MAIORIA FOGÕES DE GAMA.

LARGURA	900MM, 914MM, 1000MM 1100MM, 1200MM, 1219MM, 1500MM, 1524MM
PROFUNDIDADE	610MM
ALTURA	450MM
TERMINAR	AÇO INOXIDÁVEL
CONTROLES	BOTÃO DE 4 VELOCIDADES, CONTROLE REMOTO DE 4 VELOCIDADES OPCIONAL
ILUMINAÇÃO	3X 2,6 W CALOR VARIÁVEL (3000–6000K) LED DIMMABLE (4X EM MODELOS 1200+)
FILTROS	FILTROS DE DEFEITO DE AÇO INOXIDÁVEL, ADEQUADOS PARA MÁQUINAS DE LAVAR LOUÇA
POSIÇÃO DO DUTO	SUPERIOR OU TRASEIRO (2 X DUTOS DE 150MM)
OPÇÃO DO MOTOR	INTERNO
CLASSIFICAÇÃO DE ENERGIA (MOTOR INTERNO)	A
CLASSIFICAÇÃO DE ENERGIA (MOTOR REMOTO)	N / D
CLASSIFICAÇÃO DE FLUXO DE AR (MOTOR INTERNO)	1600 CMPH
NÍVEL MÁXIMO DE BD (VELOCIDADE 4 - REFORÇO)	74DB (MOTOR INTERNO)
REQUISITO DE FONTE DE ALIMENTAÇÃO	5 AMP
OPÇÕES PERSONALIZÁVEIS	ACABAMENTO, ILUMINAÇÃO, DIMENSÕES, POTÊNCIA, CONTROLES

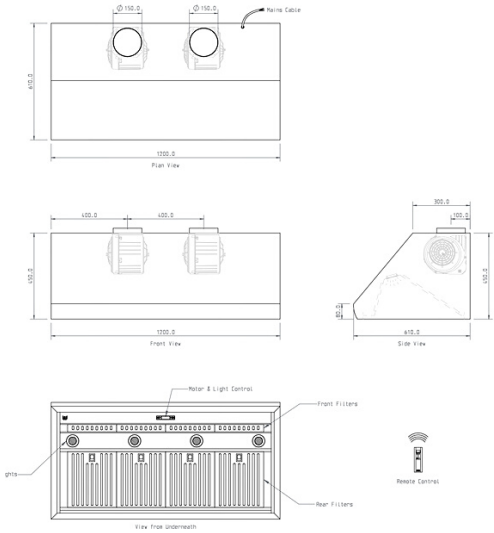

WESTIN.CO.UK
+ 44 (0)1484 421585
SALES@WESTIN.CO.UK
@WESTINHOODS
@WESTINHOODS