Traduzido do Inglês para o Português - www.onlinedoctranslator.com

IMÁGENES

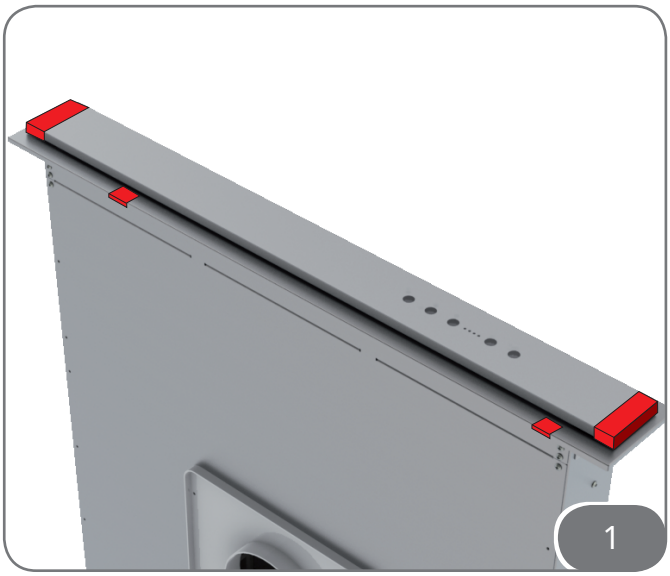
1

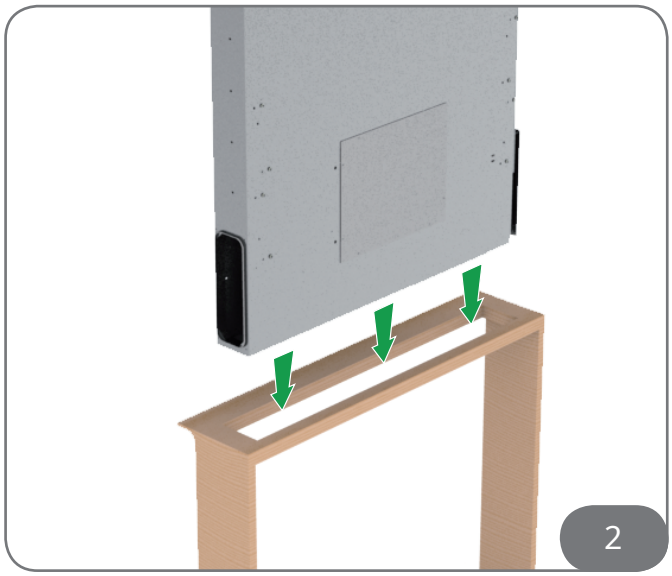
2

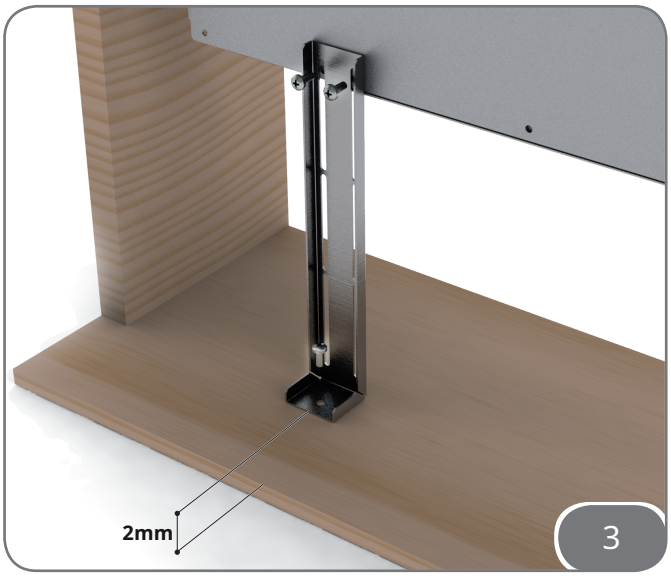
2mm
3

4

5

6

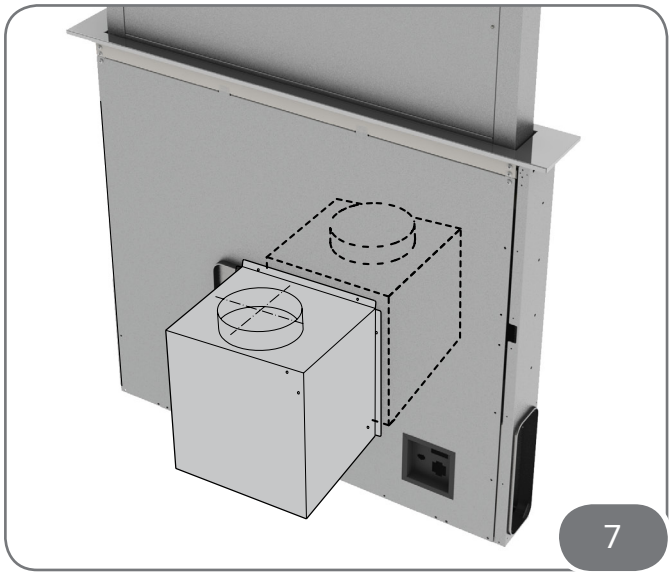
7

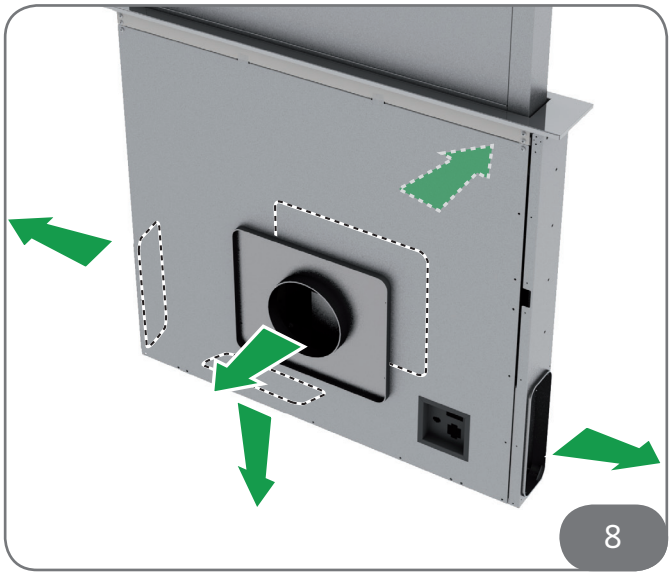
8

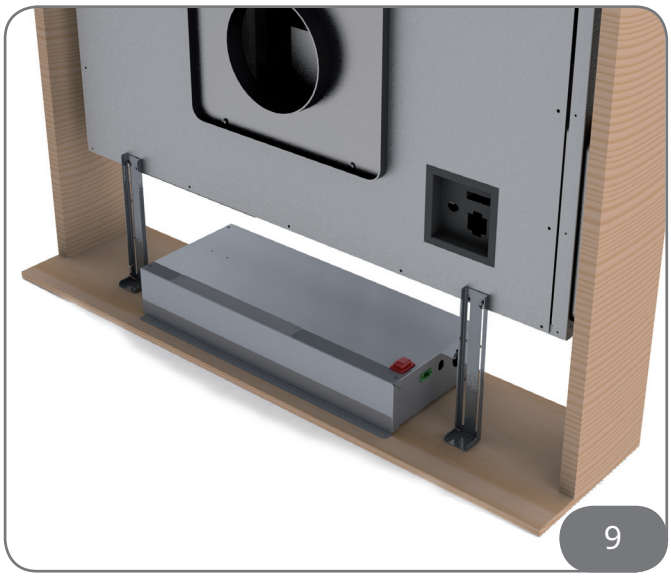
9

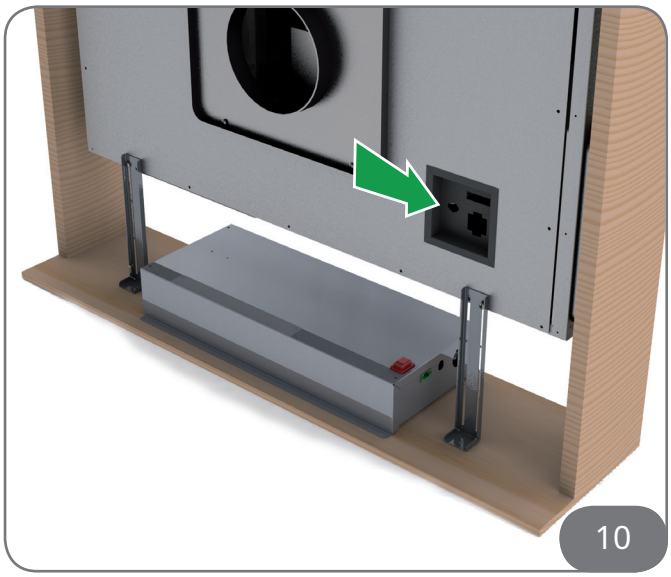
10

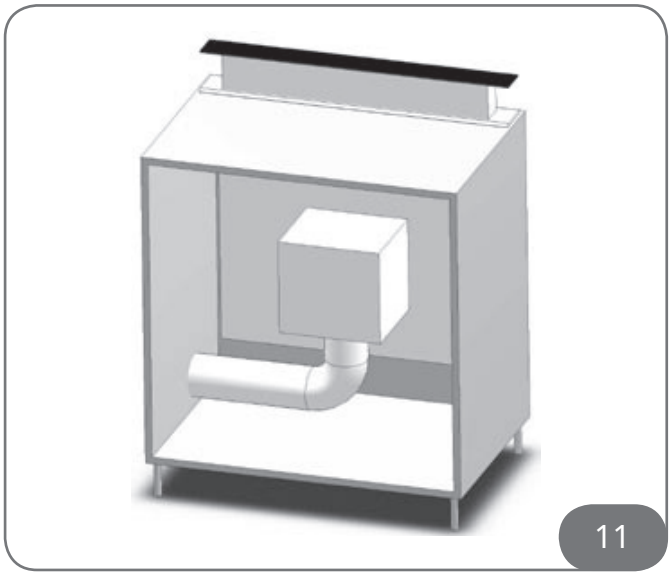
11

12

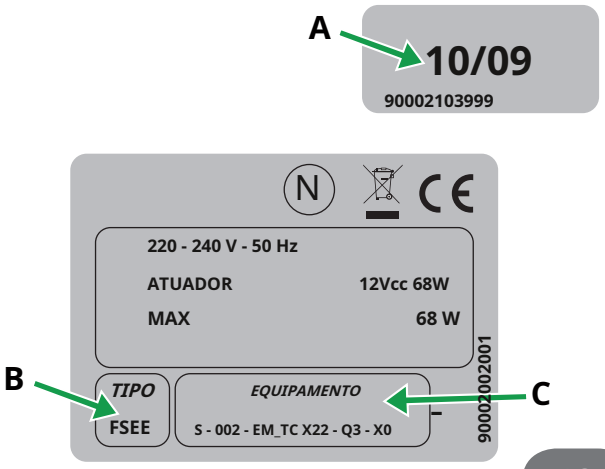

13

Energy label External motor

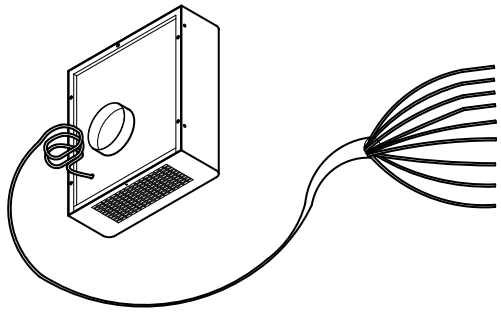

Energy label product in external motor version

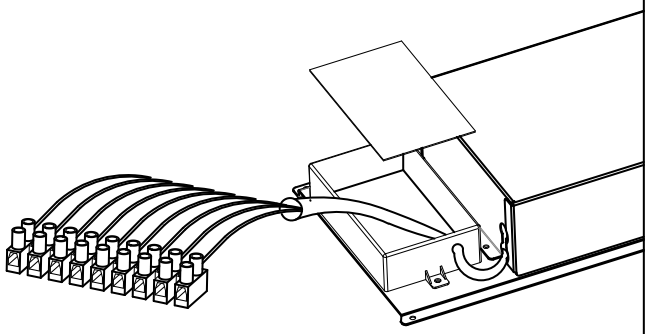

14

Criação, layout e estilo: “ Type Engineering Srl” por “Sirius SpA”

9900000022020000041 - 0 3 // 4
220185